LED svítidlo s mikrovlnným čidlem pohybu

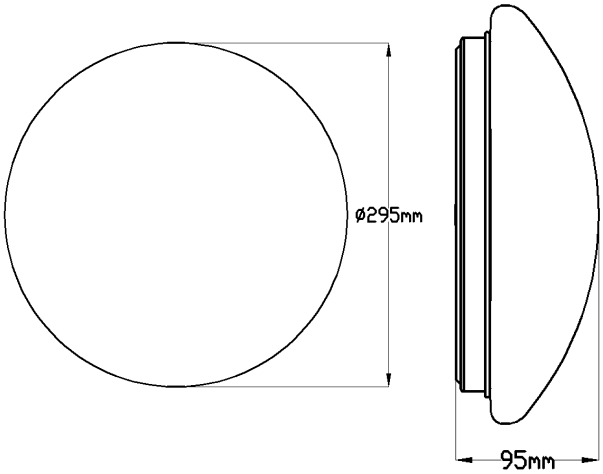

Návod k použití

Děkujeme za používání mikrovlnného čidla.

Tento výrobek je nový energii šetřící spínač, Používá mikrovlnné vysokofrekvenční čidlo elektromagnetického vlnění (5.8GHz) a integrovaný obvod. Je automatický, pohodlný, bezpečný, energii šetřící a praktický. Široký rozsah detekce záleží na detektoru, který detekuje lidský pohyb. Když někdo vstoupí do detekovaného prostoru, zapne se zátěž v závislosti ne denní době. Instalace je velmi jednoduchá a použití široké. Detekce je možná I přes dveře, skleněné výplně nebo tenké zdi.

SPECIFIKACE:

Napájení: 220 -240V/AC
Úhel detekce:180°/360°
Čidlo denního osvětlení: 5lux, 15lux, 50lux, 2000lux (volitelné)
Doba přidržení: 10s, 90s, 3min, 10min (volitelná)
Jmenovitá zátěž: 16W (1200LM)
Detekovatelná rychlost pohybu: 0.6-1.5m/s
Vlastní spotřeba: cca 0.9W
Úroveň ztmavení v pohotovosti: 20%

Kmitočet: 50/60Hz
Vysílaný výkon: <0.2mW
Dosah detekce: zeď: 5-15m (nastavitelný)
strop: 2-8m (poloměr), nastavitelný
VF Systém: 5.8GHz CW radar, ISM pásmo
Výška instalace: zeď: 1.5-3.5m
strop: 2-4m
Doba pohotovosti: 0s,30s, 10min, +∞ (volitelná)
Dosah detekce: 10%, 50%, 75%, 100% (volitelná)

Rated Load: 16W (1200LM)
Detection Motion Speed: 0.6-1.5m/s
Power Consumption: approx 0.9W
Stand-by Dimming level: 20%

Installing Height: wall: 1.5-3.5m
ceiling: 2-4m
Stand-by Period: 0s,30s, 10min, +∞ (choice)
Detection Range: 10%, 50%, 75%, 100% (choice)

FUNKCE:

- Čidlo rozlišuje den a noc: pracuje jak ve dne tak v noci když oba přepínače jsou nastaveny do horní polohy (Daylight Sensor). Může pracovat v okolním osvětlení nižším než 5LUX když oba přepínače jsou nastavenu do dolní polohy. Nastavovací prvky najdete v odstavci *TEST*.
- Zpoždění plného svitu je volitelné. Může být nastavena podle požadavku uživatele.Minimální čas je 10sec. Maximální je 10min.
- Nabízí se tři stupně osvětlení: 100 %--> ztmavené (20% volitelné) -->vypnuto; a dva volitelné intervaly zpoždění, zpoždění plného svitu a zpoždění tlumeného svitu; nastavitelná hodnota LUX a volba oblasti detekce.

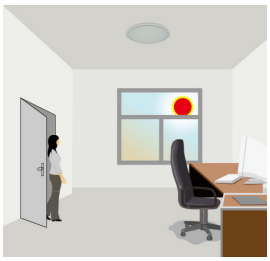

Je-li okolní osvětlení větší než nastavené, pak když někdo vstoupí do místnosti světlo svítit nebude

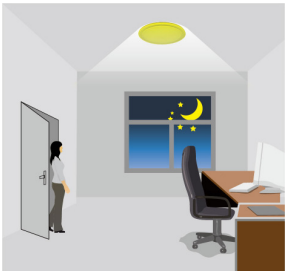

Je-li okolní osvětlení menší než nastavené, když někdo vstoupí do místnosti, světlo se rozsvítí na 100%

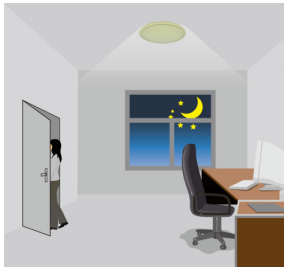

Po opuštění místnosti se světlo ztmaví na 20% (volitelné)

Světlo automaticky zhasne po uplynutí nastaveného zpoždění

INFORMACE O ČIDLE:

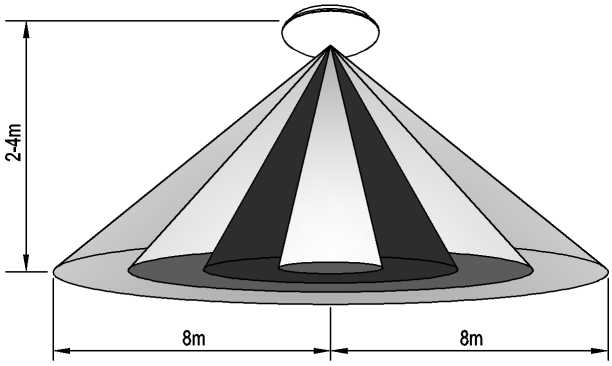

Výška instalace: 2-4m

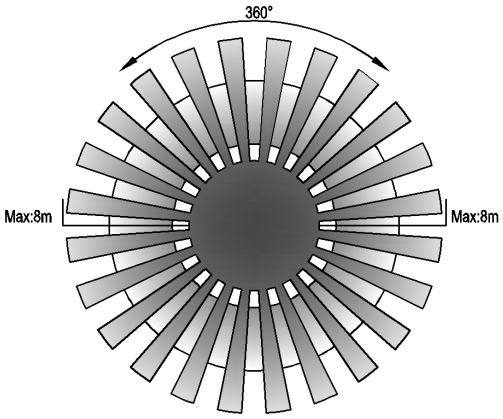

Oblast detekce: max. 8m (poloměr)

INSTALACE:

- Vypněte napájení.
- Otočení po směru hodinových ručiček sejměte plastový kryt.
- Protáhněte napájecí vodiče přes gumovou průchodku a připojte je ke svorkovnici podle schematu.
- Pomocí přiložených šroubků připevněte základnu svítidla na strop
- Zapněte napájení a svítidlo otestujte.

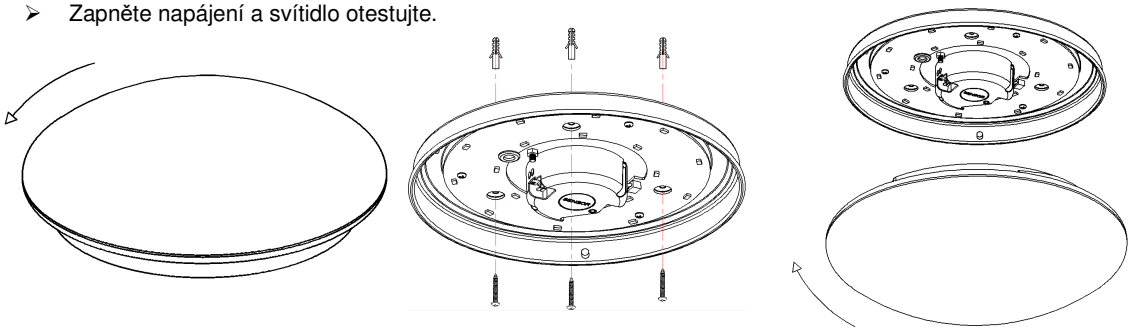

NASTAVENÍ:

Rozsah detekce

Rozsah detekce můžete nastavit různou kombinací DIP přepínačů přesně podle požadavků

	1	2	
I	●	●	100%
II	○	●	75%
III	●	○	50%
IV	○	○	10%

Zpoždění plného svitu

Zpoždění 100% svitu znamená časový interval po který chcete aby svítidlo svítilo na plno poté, co osoba opustila oblast detekce

	3	4	
I	●	●	10S
II	○	●	90S
III	●	○	3min
IV	○	○	10min

Čidlo denního svitu

Hodnota LUX může být nastavena na DIP přepínačích podle okolního osvětlení.

	5	6	
I	●	●	2000Lux
II	○	●	50Lux
III	●	○	15Lux
IV	○	○	5Lux

Zpoždění tlumeného svitu

Tento časový interval je čas, po který bude světlo svítit ve snížené intenzitě než se úplně vypne poté, co osoba opustí oblast detekce

Poznámka:"+∞ "znamená, že světlo bude svítit stále se sníženou intenzitou.

"0s" znamená, že se nerozsvítí vůbec

	7	8	
I	●	●	0S
II	○	●	30S
III	●	○	10min
IV	○	○	+∞

SCHEMA ZAPOJENÍ

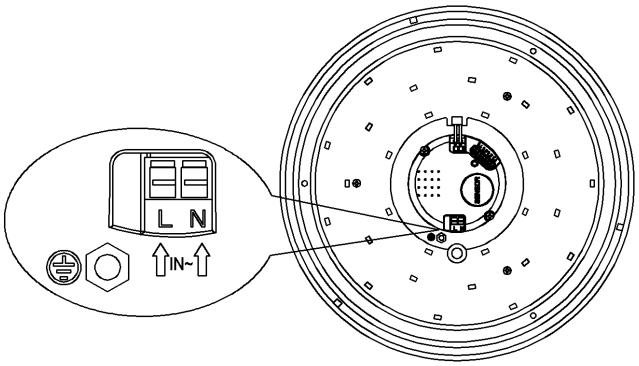

TEST:

- Přepněte všechny přepínače do horní polohy. Když zapnete napájení, světlo se ihned rozsvítí, a pokud nebyl zachycen žádný spouštěcí impuls, po 10sec se světlo pomalu zhasne. Když čidlo zachytí spouštěcí impuls, světlo může pracovat normálně.
- Nastavte zpoždění tlumeného svitu na "30s", když pak čidlo zachytí spouštěcí impuls, světlo se rozsvítí naplno; o 10sec později světlo ztmavne na 20% a po 30sec se vypne. Pokud čidlo zachytí impuls v průběhu intervalu zpoždění, světlo se opět rozsvítí naplno***TEST:***

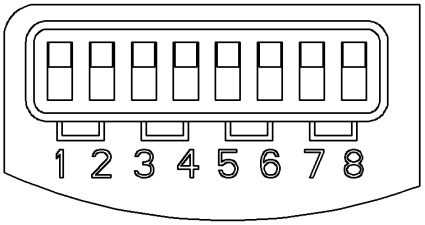

	Detection Range			Hold Time				Daylight Sensor				Stand-by Period			
	1	2			3	4			5	6			7	8	
I	●	●	100%	I	●	●	10S	I	●	●	2000Lux	I	●	●	0S
II	○	●	75%	II	○	●	90S	II	○	●	50Lux	II	○	●	30S
III	●	○	50%	III	●	○	3min	III	●	○	15Lux	III	●	○	10min
IV	○	○	10%	IV	○	○	10min	IV	○	○	5Lux	IV	○	○	+∞

Poznámka: pokud testujete za denního světla, nastavte na přepínačích denního světla plnou hodnotu, jinak by osvětlení nemohlo pracovat!

POZNÁMKY:

- Zařízení může instalovat elektrikář nebo zkušený pracovník.
- Zařízení nemůže být instalováno ne nerovném nebo nestabilním povrchu
- Před čidlem by neměly být překážky omezující detekční rozsah.
- Neinstalujte čidlo v blízkosti kovových nebo skleněných předmětů, které by mohly ovlivnit činnost čidla .
- Z bezpečnostních důvodů neotvírejte čidlo po instalaci, když narazíte na problém.

.

JAK ŘEŠIT PROBLÉMY:

- Zátěž nepracuje:
  - a. Zkontrolujte napájení a zátěž.
  - b. Svítí indikátor po aktivaci čidla? Pokud ano, zkontrolujte zátěž.
  - c. Pokud indikátor nesvítí po aktivaci čidla, zkontrolujte zda nastavení regulátoru LUX odpovídá okolnímu osvětlení.
  - d. Zkontrolujte, zda provozní napětí odpovídá napětí napájecímu..
- Citlivost je slabá:
  - a. Zkontrolujte, zda před čidlem nejsou překážky, které mohou ovlivnit příjem signálu.
  - b. Zkontrolujte zda zdroj signálu je v detekčním poli
  - c. Zkontrolujte výšku instalace.
- Čidlo nemůže odpojit zátěž.:
  - a. Zkontrolujte, zda v detekčním poli je trvalý signál.
  - b. Zkontrolujte, zda čas sepnutí není příliš dlouhý.
  - c. Zkontrolujte, zda příkon zařízení odpovídá návodu